DAB 50

Zawór nadmiarowo-upustowy

TA

Utrzymanie ciśnienia i Odgazowanie › Równoważenie i Regulacja › Termostatyka

ENGINEERING ADVANTAGE

DAB 50 jest proporcjonalnym zaworem upustowym przeznaczonym do instalacji grzewczych i chłodniczych. Zapewnia minimalną wielkość przepływu przez pompę przy niskich obciążeniach. Zabezpieczony przed korozją dwuskładnikową farbą epoksyestrową.

PNEUMATEX › TA › HEIMEIER ›

TA HYDRONICS

Specjalna geometria
Umożliwia bezgłośną pracę przy dużym spadku ciśnienia.

Nastawialna Δp
Zapewnia wymaganą wartość różnicy ciśnień.

Dane techniczne

Zastosowanie:
Instalacje grzewcze i chłodnicze.

Funkcje:
Zapewnia minimalny przepływ na głównej rurze aby minimalizować czas reakcji obwodów regulacyjnych w instalacji.
Otwiera się przy zwiększającym się Δp.

Wymiary:
DN 32-200

Klasa ciśnienia:
PN 16 i PN 25

Max. ciśnienie różnicowe (ΔpV):
1600 kPa = 16 bar

Zakres nastawy:
Różnica ciśnień nastawialna w zakresach 10 - 60 kPa, 50 - 150 kPa i 130 - 250 kPa.

Temperatura:
Max. temperatura pracy: 120°C
Min. temperatura pracy: -10°C

Media:
Woda, płyny neutralne, mieszanina wody i glikolu.

Materiał:
Korpus zaworu: żeliwo sferoidalne EN-GJS-400
Korpus siłownika: żeliwo sferoidalne EN-GJS-400
Membrana: EPDM
Gniazdo zaworu: Stal nierdzewna
Grzyb zaworu: Stal nierdzewna z wkładką EPDM

Pokrycie powierzchni:
Farba epoksyestrowa.

Oznaczenia:
TA, DN, PN oraz strzałka kierunku przepływu.

Kołnierze:
Zgodne z EN- 1092-2: 1997, typ 21.

Dobór

Wybierz wielkość uwzględniając maksymalną prędkość wypływu. Aby uniknąć hałasu, maksymalna prędkość nie powinna przekraczać 2 m/s w budynkach mieszkalnych oraz 3 m/s w budynkach przemysłowych.
Sprawdź spadek ciśnienia w zaworze za pomocą wzoru:

$$\Delta p = \left(\frac{q}{100 \times Kvs} \right)^2 \qquad [kPa, l/h]$$

Wykonanie nastawy

Regulacja różnicy ciśnień
1. Odkręcić śrubę blokującą 6).
2. Nastawić różnicę ciśnień przez przekręcenie śruby nastawczej (7).
3. Aby zwiększyć różnicę ciśnień, należy przekręcić śrubę nastawczą zgodnie z ruchem wskazówek zegara (patrząc od spodu na śrubę).
4. Na koniec należy zakręcić śrubę nastawczą.
5. Ciśnienie może być kontrolowane poprzez manometry na rurociągu.

Instrukcja obsługi

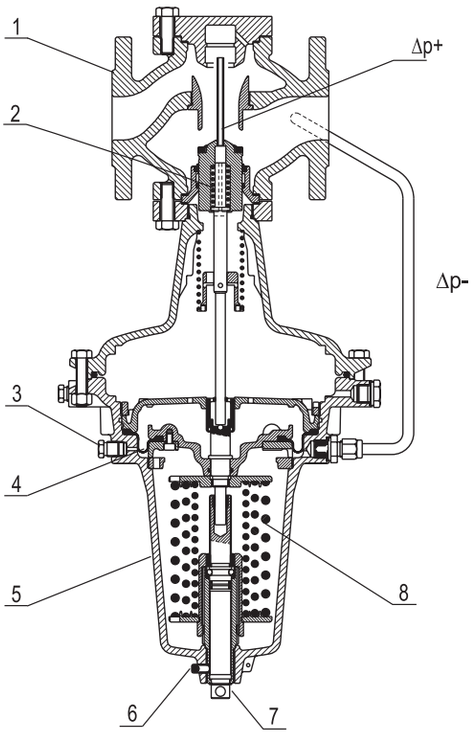

Instalacja na obejściu. Regulator składa się z zaworu (1) oraz siłownika membranowego (5). Zawór jest chroniony przed przeciążeniem przy pomocy sprężyny bezpieczeństwa (2). Ciśnienie przed regulatorem działa poprzez wewnętrzną rurkę impulsową (Δp+), na górną część membrany (4) i usiłuje otworzyć zawór.
Ciśnienie za regulatorem działa poprzez zewnętrzną rurkę impulsową (Δp-) na dolną część membrany i usiłuje zamknąć zawór razem ze sprężyną (8).
Jak długo siły na membranie są zrównoważone, grzyb zaworu pozostaje nieruchomy. Jeśli różnica ciśnień wzrasta, zawór się otwiera, aż do czasu ponownego osiągnięcia równowagi i odwrotnie jeśli różnica ciśnień maleje.

Instalacja

Instalacja regulatora na rurze na obejściu. Kierunek przepływu jest pokazany przy pomocy strzałki na korpusie zaworu.
Zaleca się instalację regulatora na rurociągu ułożonym horyzontalnie z korpusem siłownika skierowanym w dół.
Zaleca się instalację filtra przed zaworem.
Należy upewnić się, że temperatura pracy oraz ciśnienie nie przekraczają dozwolonych wartości.
Przed zamontowaniem regulatora należy sprawdzić wymiary montażowe.
Po napełnieniu rurociągu i regulatora wodą i ustabilizowaniu ciśnienia, należy odpowietrzyć zawór za pomocą śrub odpowietrzających (3).
Zaleca się instalację zaworu równoważącego STAF aby umożliwić pomiar przepływu, rozruch techniczny oraz rozwiązywanie problemów przy pomocy instrumentu równoważącego TA-SCOPE lub instrumentu pomiarowego TA-CMI.

Normalne połączenia rurowe
Prosimy unikać montowania zaworów odcinających i pomp bezpośrednio przed zaworem.

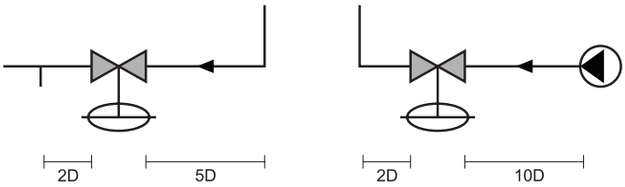

Przykład aplikacji

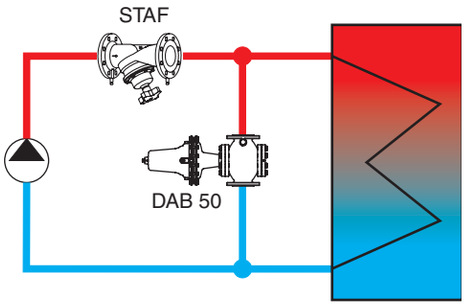

Produkty

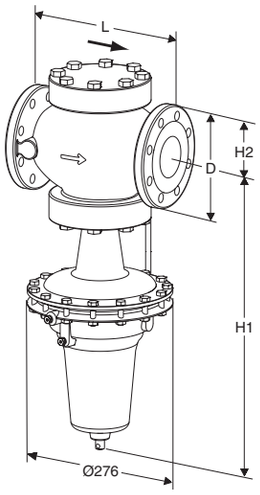

PN 25 (do DN 32-50 i DN 80 pasują także kołnierze PN 16)

DN	D	L	H1	H2	Kvs	Kg	Nr artykułu
10-60 kPa							
32	140	180	535	102	21	38	52 789-332
40	150	200	535	102	25	39	52 789-340
50	165	230	560	116	32	46	52 789-350
65	185	290	580	135	55	55	52 789-365
80	200	310	592	149	70	66	52 789-380
100	235	350	680	175	120	88	52 789-390
125	270	400	690	190	145	105	52 789-391
150	300	480	775	227	230	235	52 789-392
200	360	600	822	260	360	297	52 789-393
50-150 kPa							
32	140	180	535	102	21	38	52 789-432
40	150	200	535	102	25	39	52 789-440
50	165	230	560	116	32	46	52 789-450
65	185	290	580	135	55	55	52 789-465
80	200	310	592	149	70	66	52 789-480
100	235	350	680	175	120	88	52 789-490
125	270	400	690	190	145	105	52 789-491
150	300	480	775	227	230	235	52 789-492
200	360	600	822	260	360	297	52 789-493
130-250 kPa							
32	140	180	535	102	21	38	52 789-532
40	150	200	535	102	25	39	52 789-540
50	165	230	560	116	32	46	52 789-550
65	185	290	580	135	55	55	52 789-565
80	200	310	592	149	70	66	52 789-580
100	235	350	680	175	120	88	52 789-590
125	270	400	690	190	145	105	52 789-591
150	300	480	775	227	230	235	52 789-592
200	360	600	822	260	360	297	52 789-593

PN 16

DN	D	L	H1	H2	Kvs	Kg	Nr artykułu
10-60 kPa							
65	185	290	580	135	55	55	52 789-065
100	235	350	680	175	120	88	52 789-090
125	270	400	690	190	145	105	52 789-091
150	300	480	775	227	230	235	52 789-092
200	360	600	822	260	360	297	52 789-093
50-150 kPa							
65	185	290	580	135	55	55	52 789-165
100	235	350	680	175	120	88	52 789-190
125	270	400	690	190	145	105	52 789-191
150	300	480	775	227	230	235	52 789-192
200	360	600	822	260	360	297	52 789-193
130-250 kPa							
65	185	290	580	135	55	55	52 789-265
100	235	350	680	175	120	88	52 789-290
125	270	400	690	190	145	105	52 789-291
150	300	480	775	227	230	235	52 789-292
200	360	600	822	260	360	297	52 789-293

→ = Kierunek przepływu

Produkty, teksty, fotografie, rysunki oraz wykresy w tym dokumencie mogą być zmienione przez TA Hydronics bez wcześniejszego zawiadomienia oraz podania powodu. Po najnowsze informacje o naszych produktach prosimy o wizytę na stronie www.tahydronics.pl.

6-10-12 PL DAB 50 02.2012