DU146M

Różnicowy zawór upustowy

Karta katalogowa

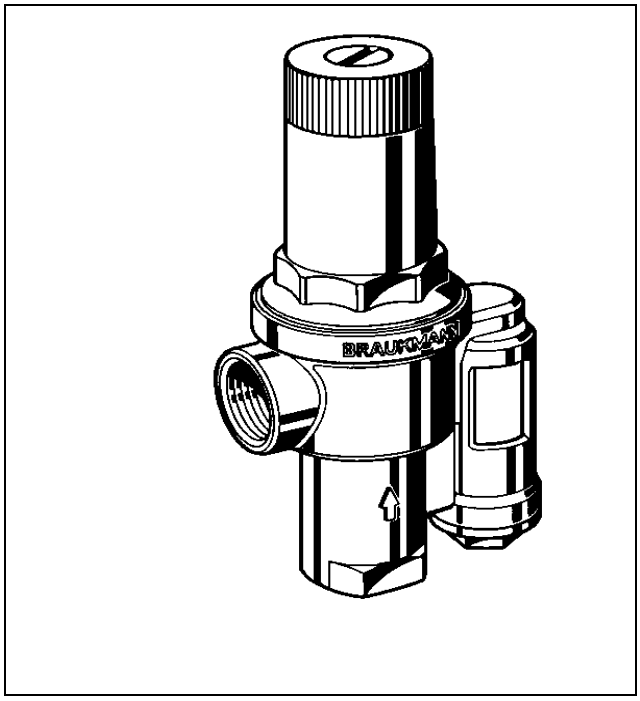

Zastosowanie:

Różnicowy zawór upustowy utrzymuje stałe ciśnienie pompowania w instalacjach grzewczych i redukuje hałas wywołany przepływem wody, zwłaszcza na wskutek dławienia tego przepływu przez zawory przygrzejnikowe. Powoduje on podniesienie temperatury wody powracającej do kotła, a tym samym zmniejsza korozję kotła wywołaną kondensacją gazów spalinowych. Przy cyrkulacyjnych ogrzewaczach gazowych zapewnia ponadto - nawet przy zamkniętych zaworach przygrzejnikowych (termostatycznych) - minimalną ilość wody cyrkulacyjnej.

Właściwości:

- niezawodna praca w instalacjach grzewczych o podwyższonych parametrach temperatury i ciśnienia.
- płynna nastawa różnicy ciśnień w przedziale wartości 5 do 50 kPa

Wykonania:

Kątowe, wlot i wylot z gwintem wewnętrznym
A = wykonanie normalne, różnica ciśnień nastawiana w zakresie 5 do 50 kPa
Z = wykonanie specjalne na życzenie

Materiały:

- korpus i kołpak sprężyny z mosiądzu
- membrana z EPDM

Dane techniczne:

Temperatura pracy	maks. 130 °C
Ciśnienie robocze	maks. 1,6 MPa
Nastawa różnicy ciśnień	5 - 50 kPa (fabrycznie 20 kPa)

Zawór przewidziany jest do stosowania w instalacjach grzewczych o podwyższonych parametrach temperatury i ciśnienia.

wykonanie $^{3}/_{4}$''	przepływ maks. 3 m^3/h
wykonanie 1 $^{1}/_{4}$''	przepływ maks. 10 m^3/h

Przykład zamówienia:

DU 146 M - $^{3}/_{4}$ A

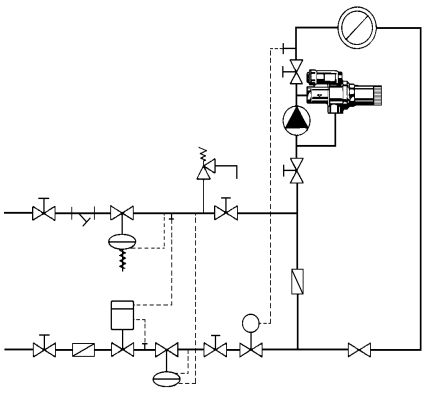

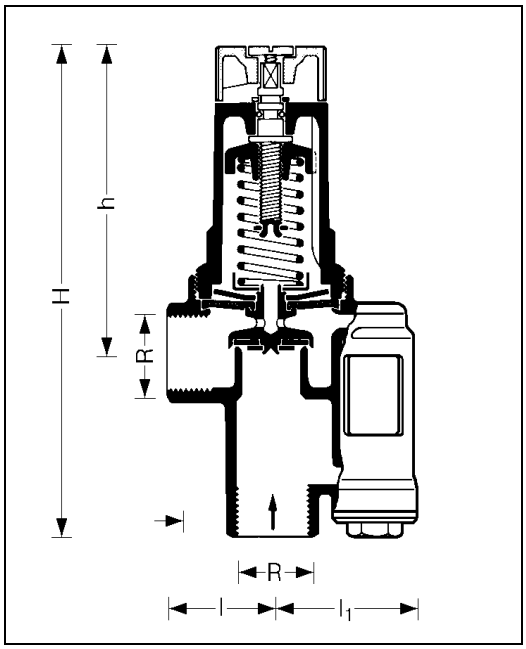

Podłączenie R	H	h	l	l_1
$^3/_4$"	160	100	36	50
1 $^1/_4$"	213	155	51	58

Wykresy przepływowe

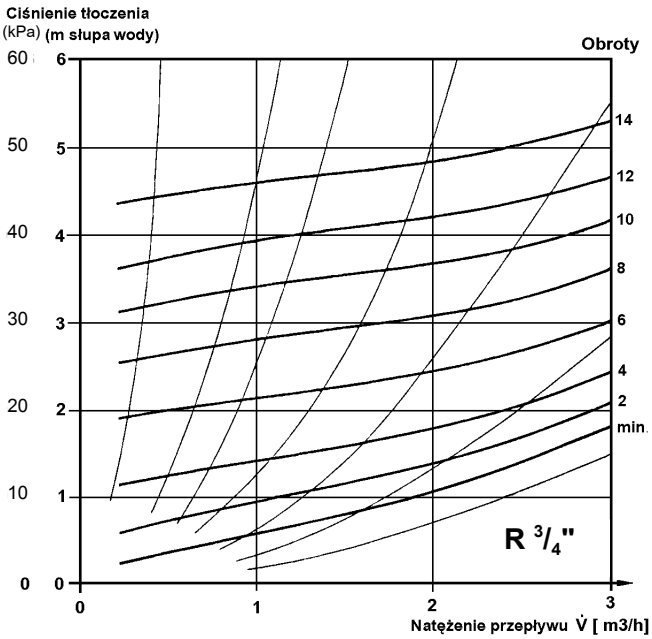

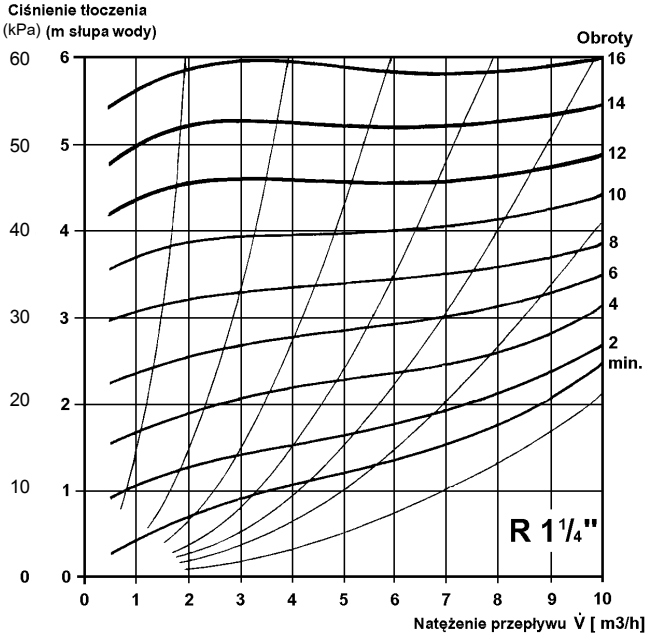

W celu nastawienia zaworu DU 146 M pokrętło nastawcze należy obrócić całkowicie w lewo (w kierunku przeciwnym do ruchu wskazówek zegara). Następnie od tego położenia podstawowego pokrętło należy przekręcić zgodnie z powyższym wykresem o tyle obrotów w prawo, aby uzyskać żądaną charakterystykę przepływową.

Zastrzega się prawo wprowadzenia zmian bez powiadomienia

Honeywell

Honeywell Sp. z o. o.
ul. Domaniewska 41, 02-672 WARSZAWA
☎ (48)(22) 606 09 00; Fax (48)(22) 606 09 01
http://www.honeywell.com.pl